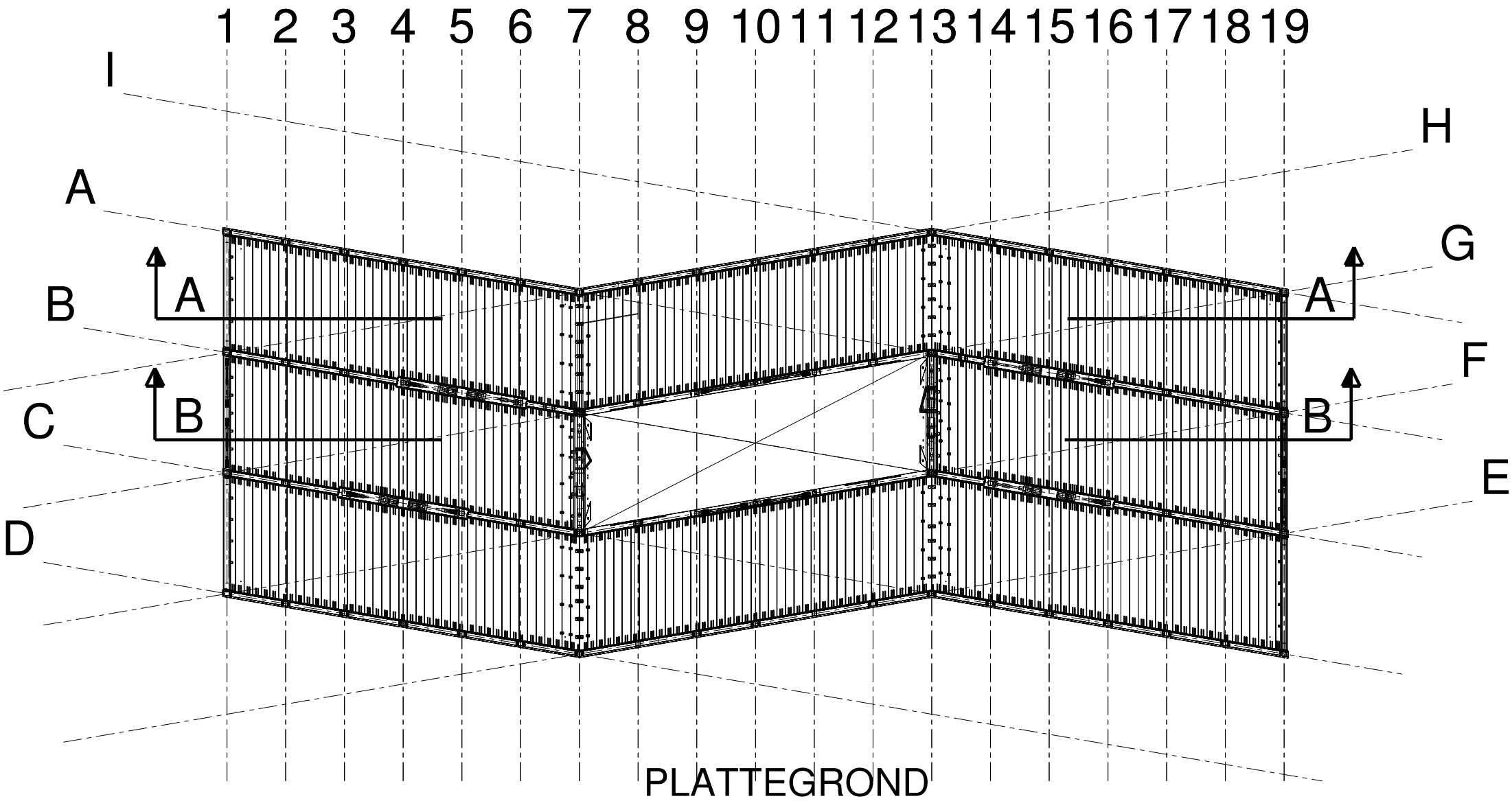

PLATTEGROND